1
1 : 10

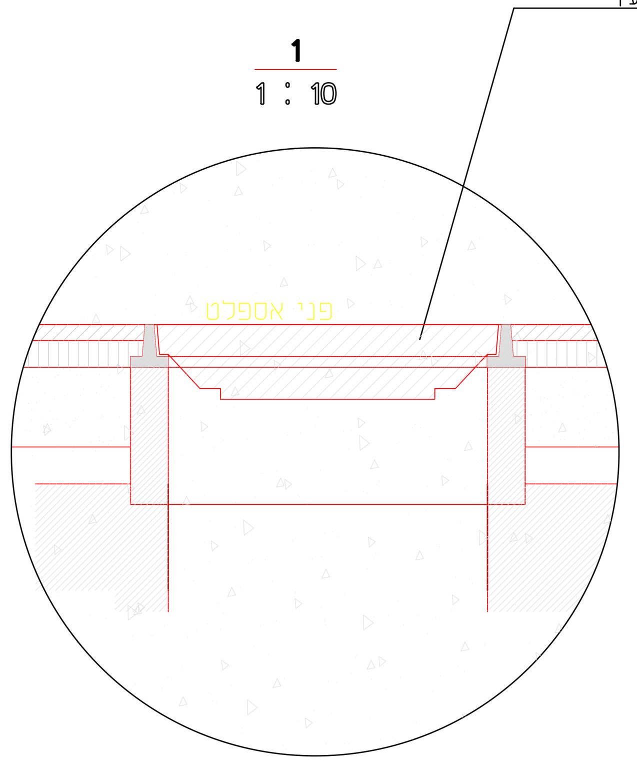

חתך ב-ב 1 : 20

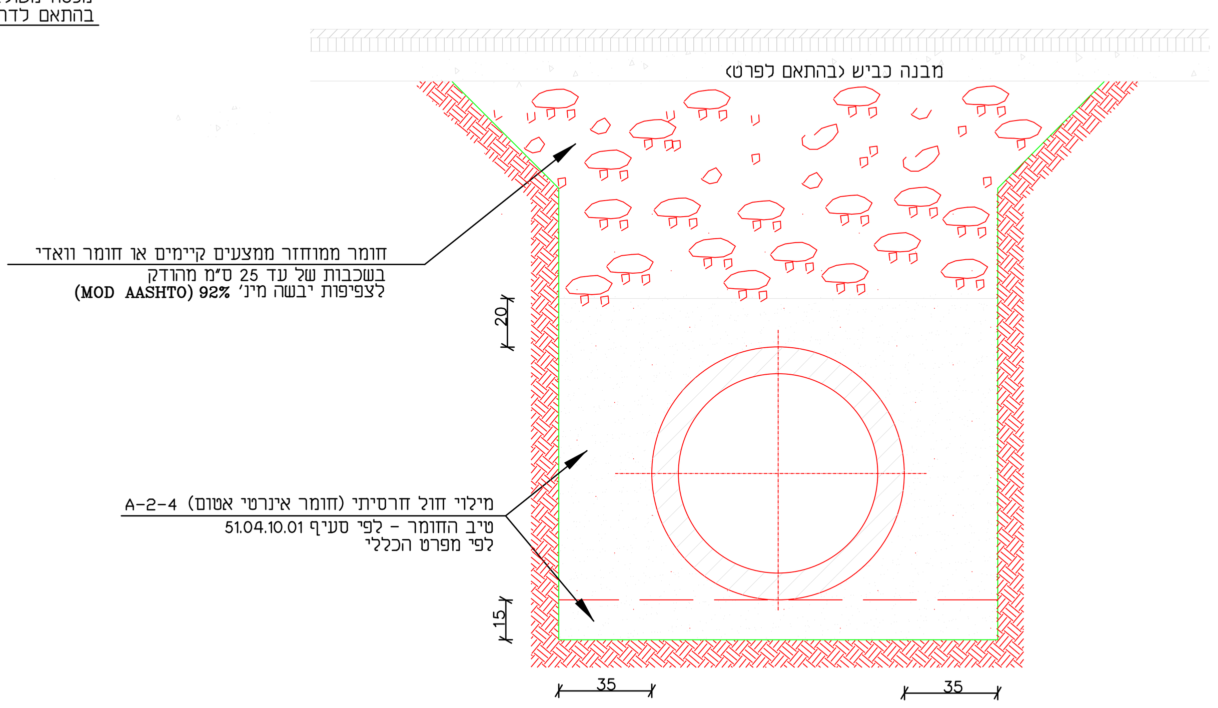

פרט תושבת חול לצנור ניקוז 1 : 20
קטעים עם שתית חרסיתית

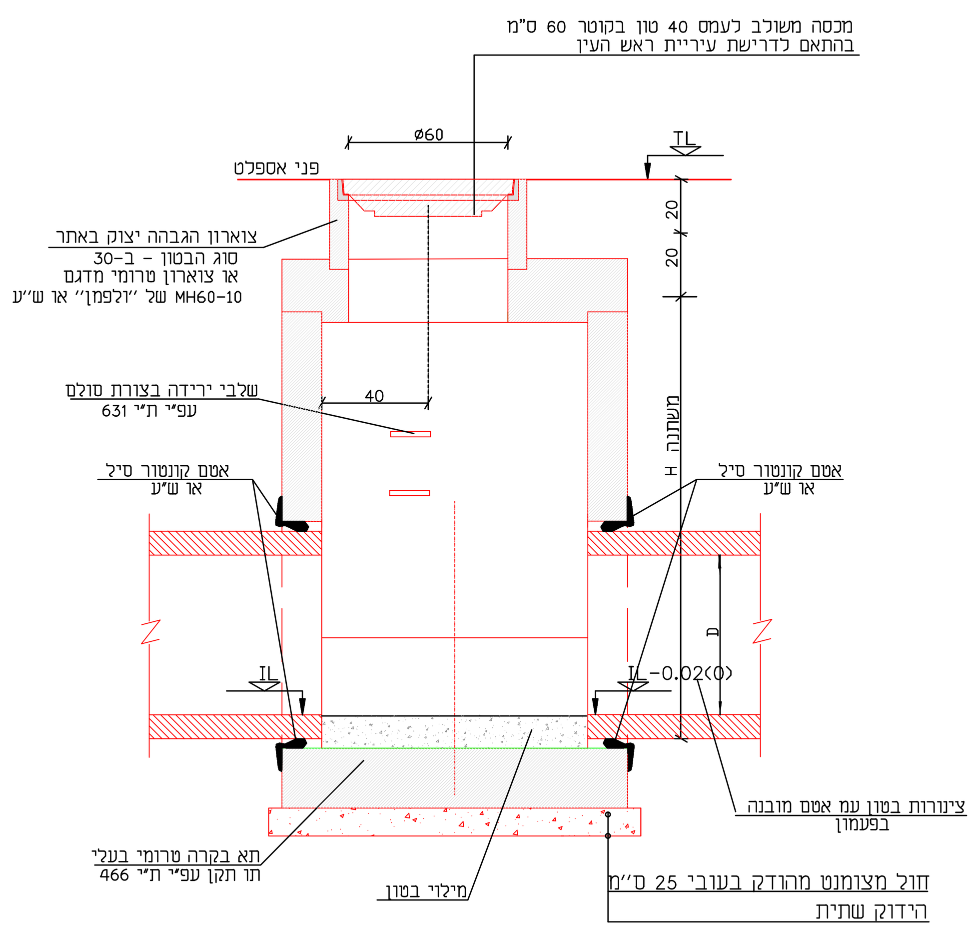

חתך א-א 1 : 20

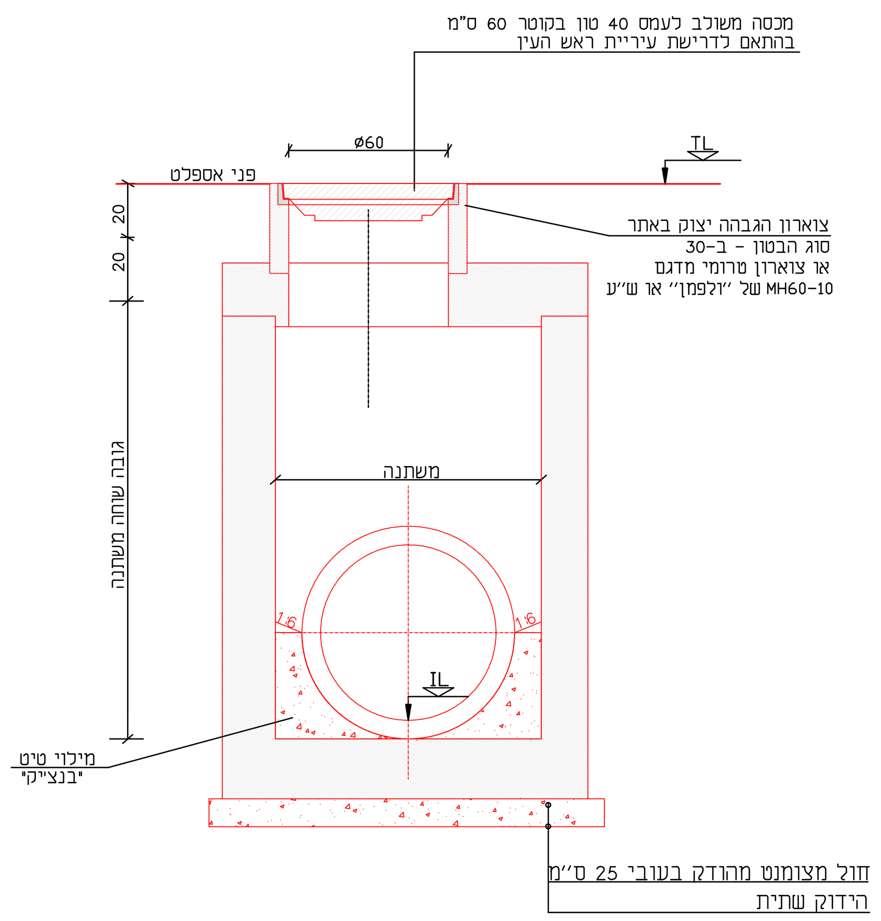

חתך ב-ב 1 : 20

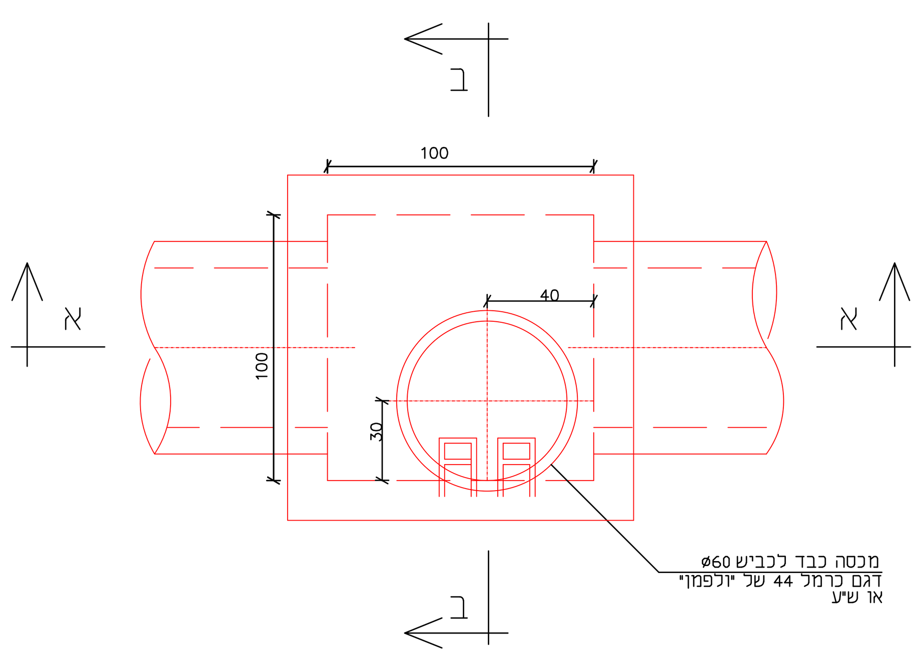

מבט על תא ביקורת 1 : 20

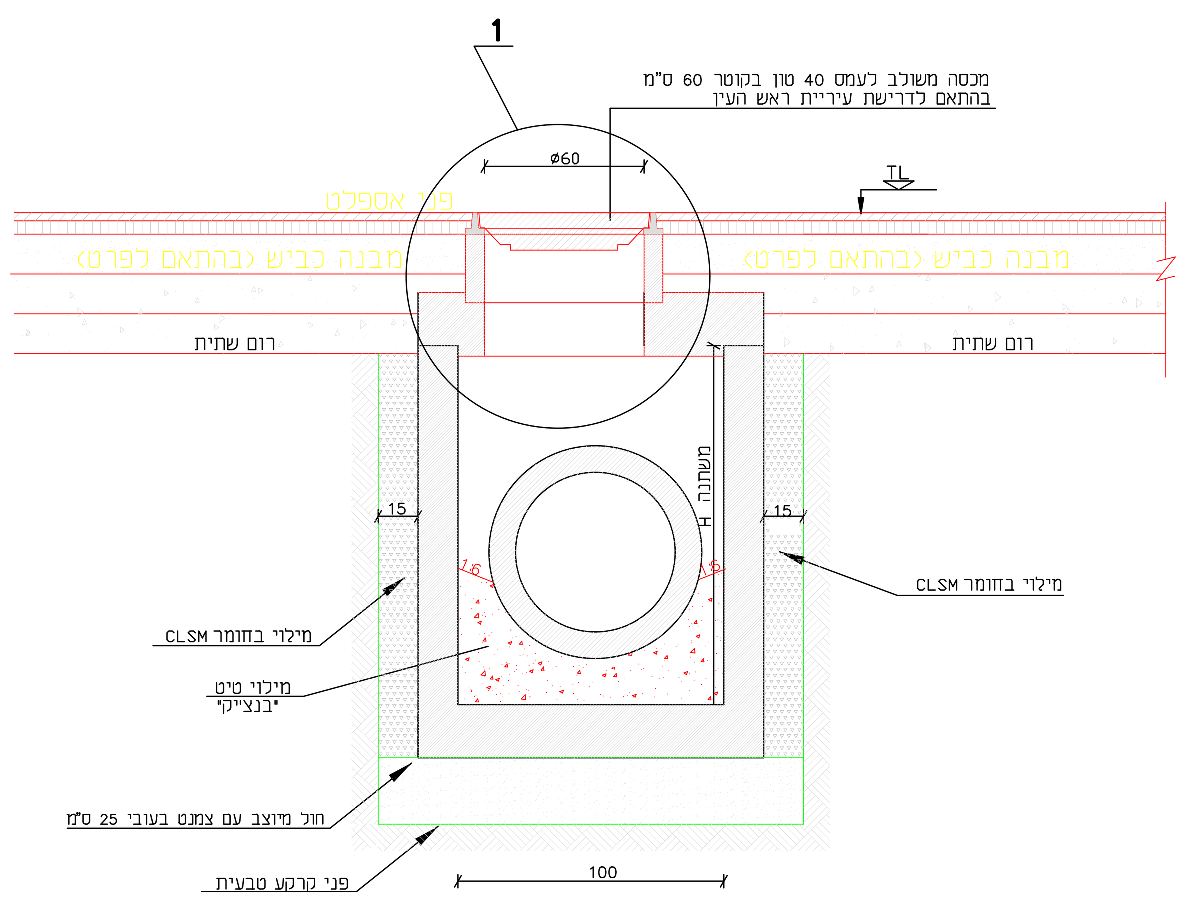

פרט הנחת שוחת ניקוז
קטעים עם שתית סלעית
1 : 20

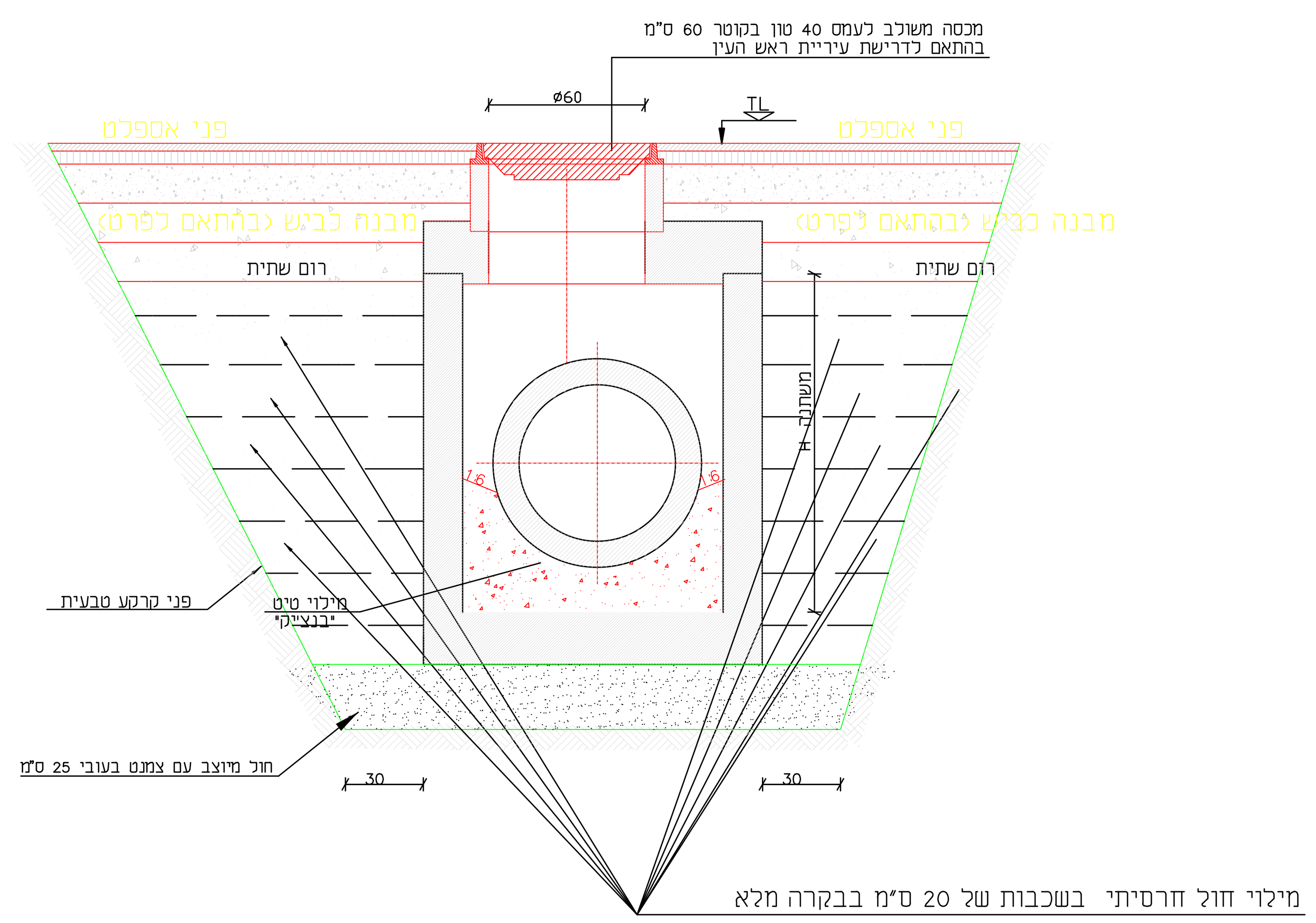

מילוי חול חרסיתי בשכבות של 20 ס"מ בבקרה מלאה
(מילוי בו זמני מכל צידי השוחה)

פרט הנחת שוחת ניקוז
קטעים עם שתית חרסיתית
1 : 20

תאריך	מספר	שינויים	חתימה
22.05.2022	02	עדכון תכנון רחוב	
27.01.2021	01	עדכון תכנון רחוב	

הוכן עבור:
מועצה מקומית שוהם

חתימת רשות תימרור | חתימת משטרת ישראל

לעיון ○ לאישור ○ למכרז ● לביצוע ○

שם הפרוייקט:
פארק ציבורי

שם התכנית:
תכניתפרטי ניקוז
לחניון ציבורי

חתימה:
מ.ר. 5716706

מס' פרוייקט: 141 - 498

תכנן:	שרטט:	ביקר:	אישר:
ליחן עמר	ליחן /אורית	ליאור בר	ליאור בר

קנ"מ: 1:250 | גיליון: 1/1 | תאריך תפוצה ראשונה: 24.04.2022

תכנון זה נעשה תחת בקרה של מערכת ניהול איכות העומדת בדרישות של תקן ISO 9001: 2015 שאושרה ע"י IQC בתעודה מס' 16392

אור מהנדסים
יעוץ, תכנון וניהול פרוייקטים
רח. משה אביב מס' 1(רח. עמל לשעבר),
קומה 1, אור יהודה 60371
משרד: 03-5336777 פקס 072-2724439
e-mail: office@or-eng.co.il

מספר תכנית:

OR	141	498	SHH	05	001	00
מתכנן	מזמין	פרוייקט		נושא	גיליון	מהדורה

שם הקובץ: OR -- 118-pratim.dwg