2 פרט פתח לדלת בסמוך לפינה בין קירות

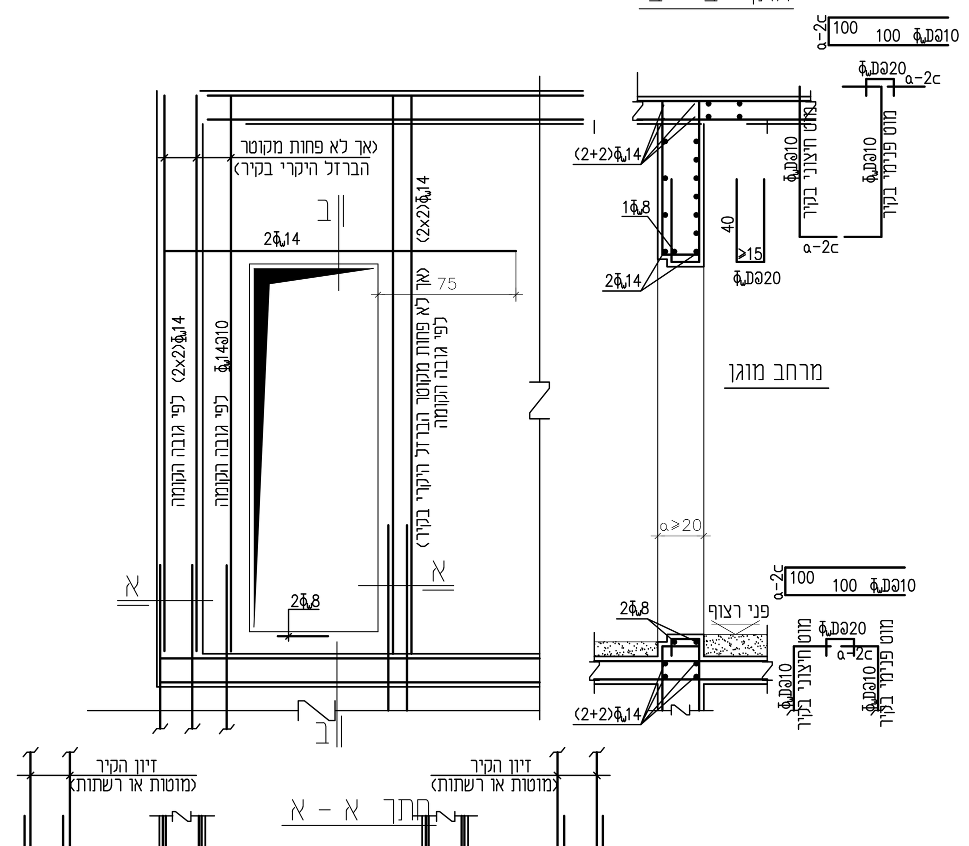

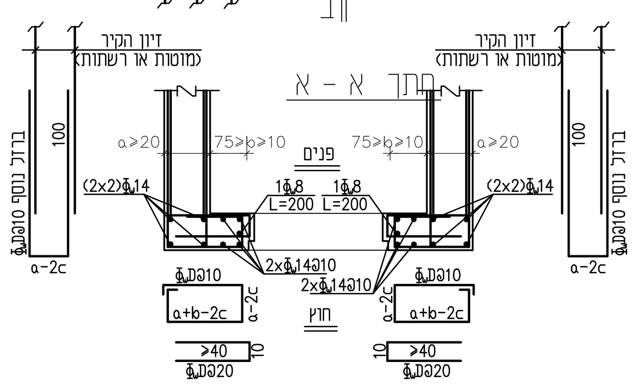

זיון עיקרי בקוטר מזערי	Φ$_w$D
מרחבים מוגנים דירתיים וקומתיים	10
מרחבים מוגנים מוסדיים	10
קוטר זיון נוסף (מוטות) בכל סוגי מרחבים מוגנים יתאים לדרישות זיון עיקרי במוטות.	

c - כיסוי בטון לפי תקן 466

1 פרט פתח לחלון נגרר חד כנפי (רשתות)

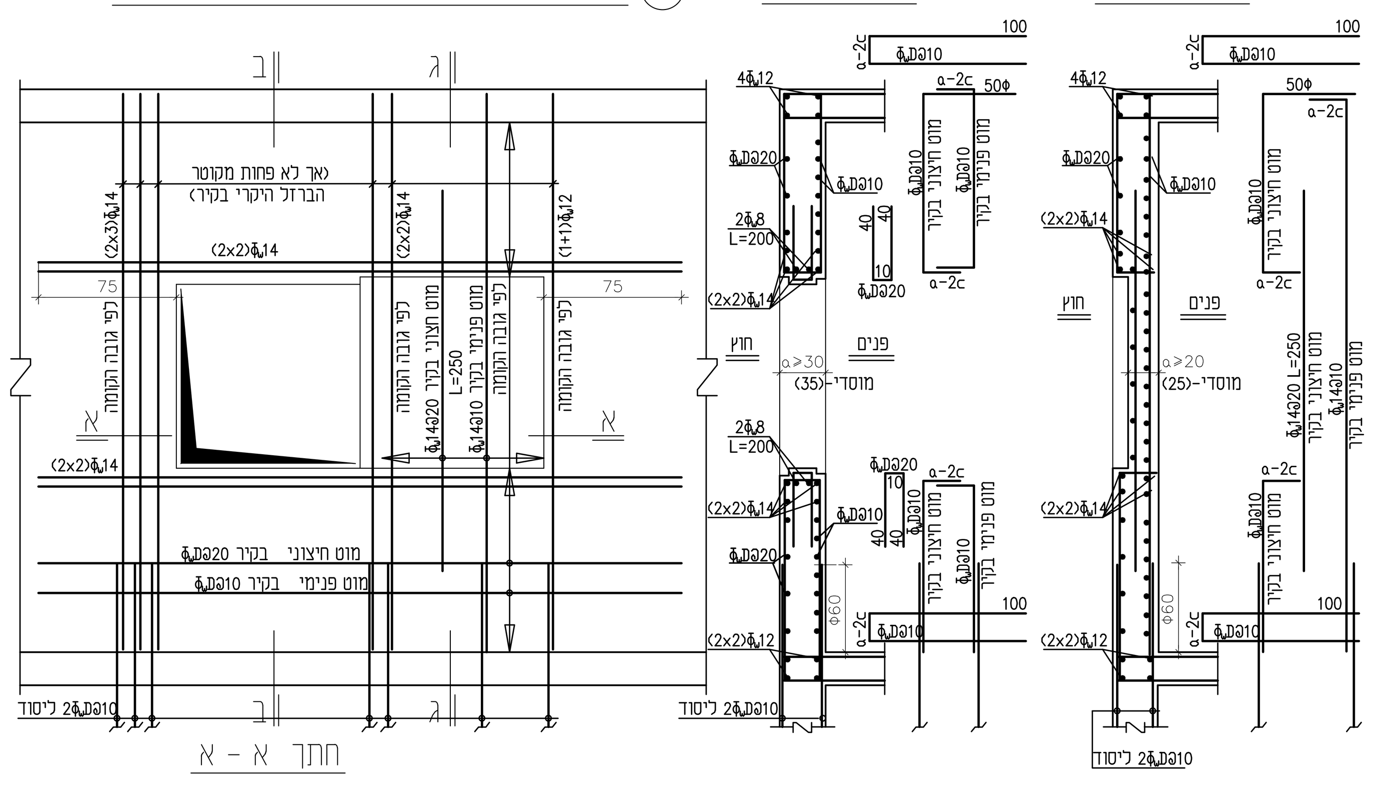

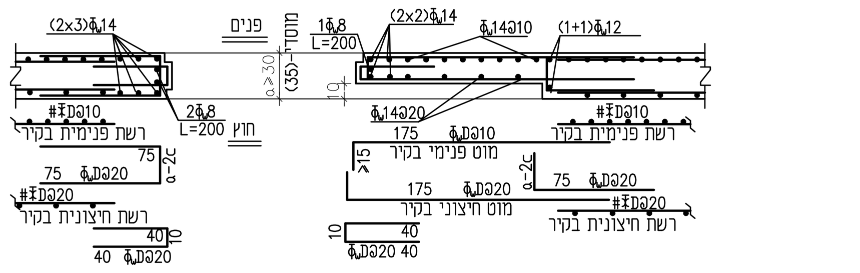

זיון עיקרי בקוטר מזערי	Φ$_w$D
מרחבים מוגנים דירתיים וקומתיים	10
מרחבים מוגנים מוסדיים	10
קוטר זיון נוסף (מוטות) בכל סוגי מרחבים מוגנים יתאים לדרישות זיון עיקרי במוטות.	

c - כיסוי בטון לפי תקן 466

מרחב מוגן חד קומתי

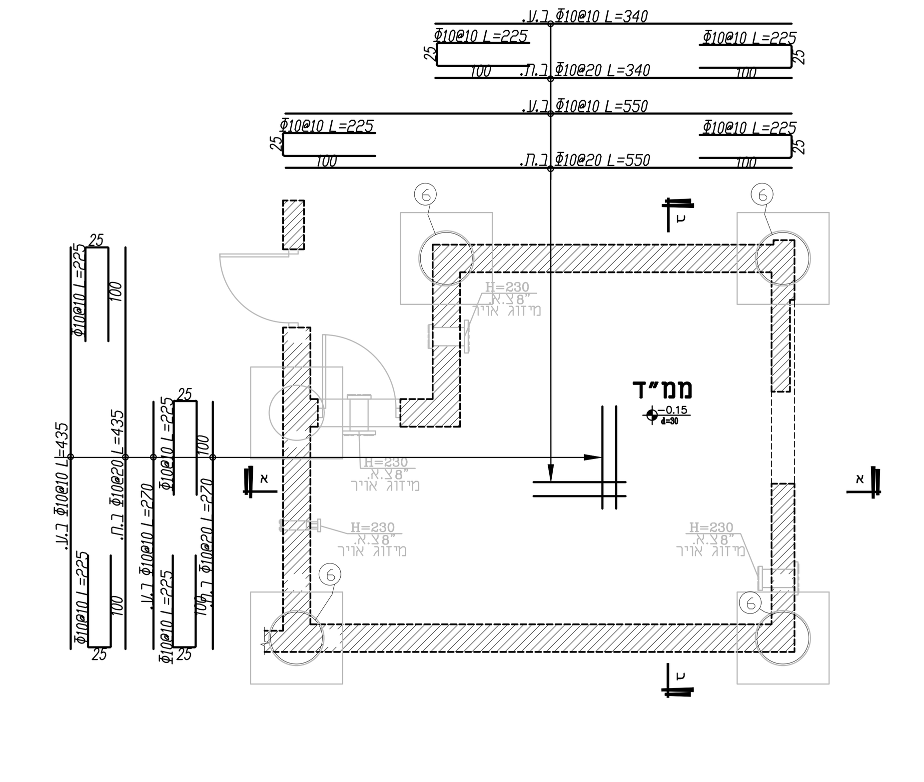

תכנית ברזל רצפה של מרחב מוגן דירתי במפלס -0.15

קנ"מ 1:50

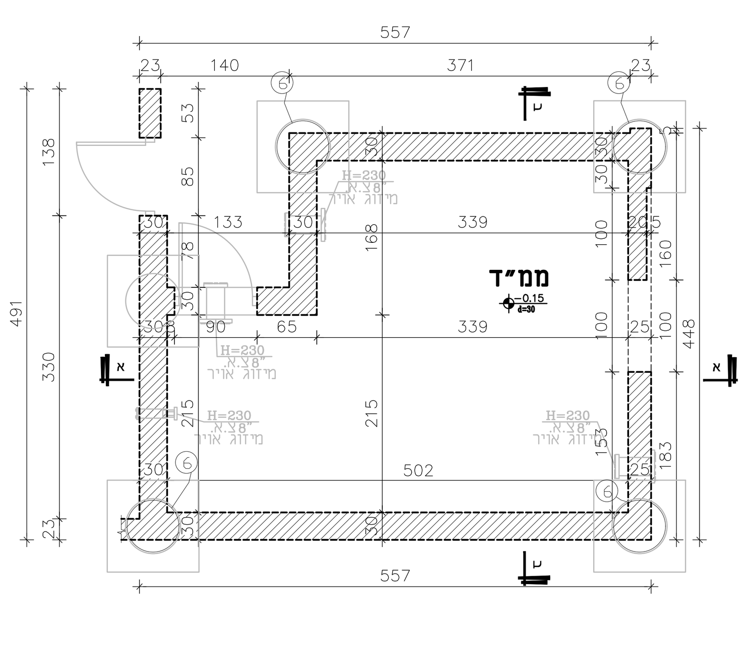

תכנית רצפה של מרחב מוגן דירתי במפלס -0.15

קנ"מ 1:50

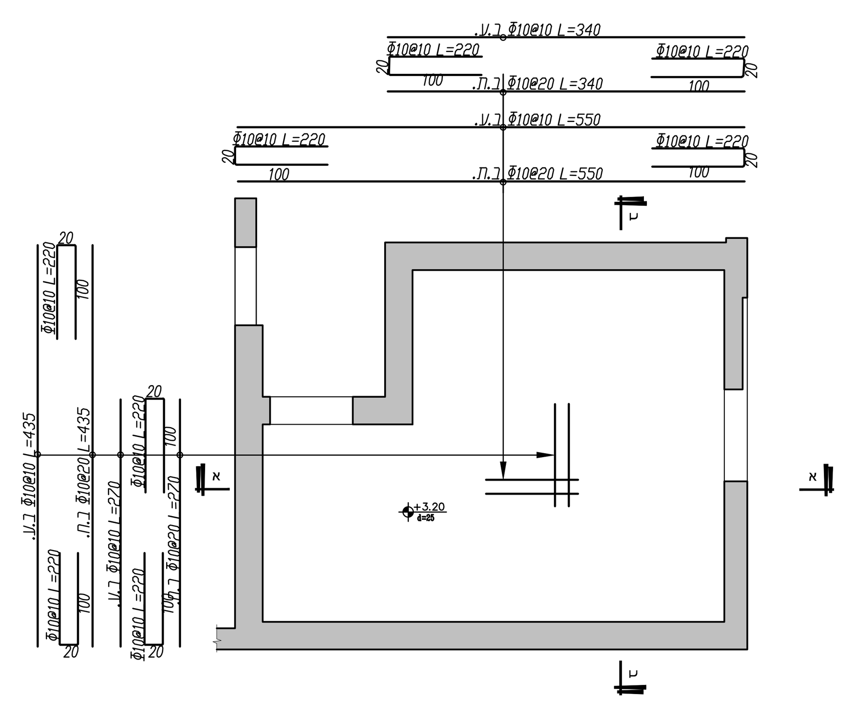

תכנית תקרה של מרחב מוגן דירתי במפלס +3.20

קנ"מ 1:50

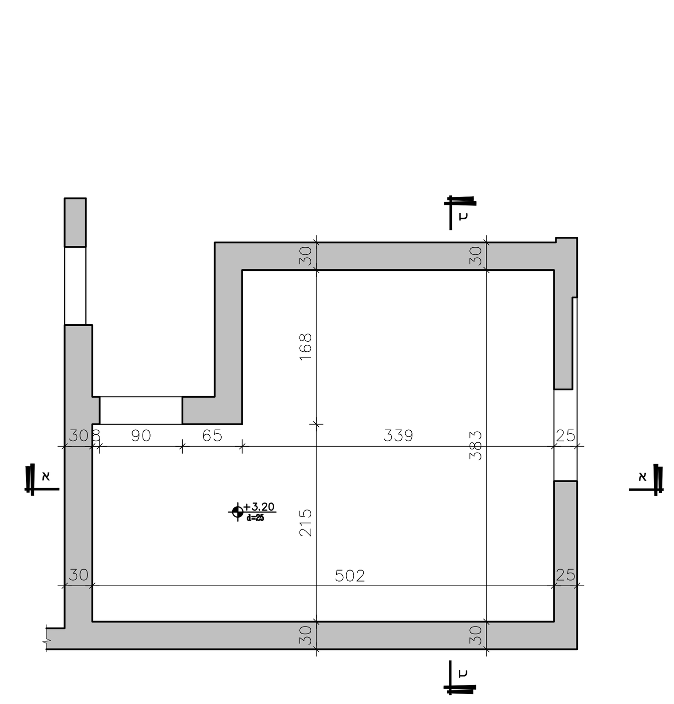

תכנית תקרה של מרחב מוגן דירתי במפלס +3.20

קנ"מ 1:50

4 פרט ריתום אנכי בין רצפה לקירות

אלטרנטיבה מוטות

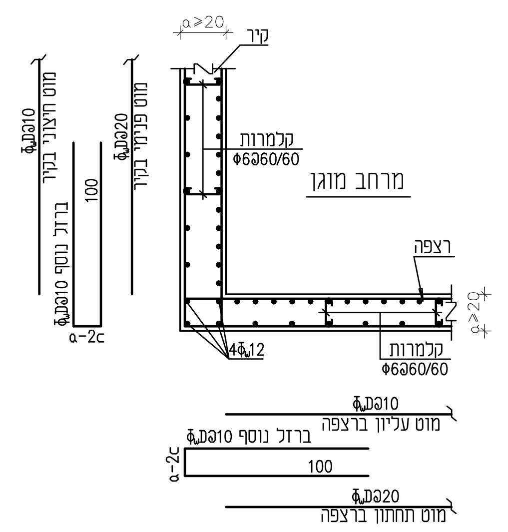

זיון עיקרי בקוטר מזערי	Φ$_w$D
מרחבים מוגנים דירתיים וקומתיים	10
מרחבים מוגנים מוסדיים	10
קוטר זיון נוסף (מוטות) בכל סוגי מרחבים מוגנים יתאים לדרישות זיון עיקרי במוטות.	

c - כיסוי בטון לפי תקן 466

3 פרט ריתום אנכי בין קירות לגג

אלטרנטיבה מוטות

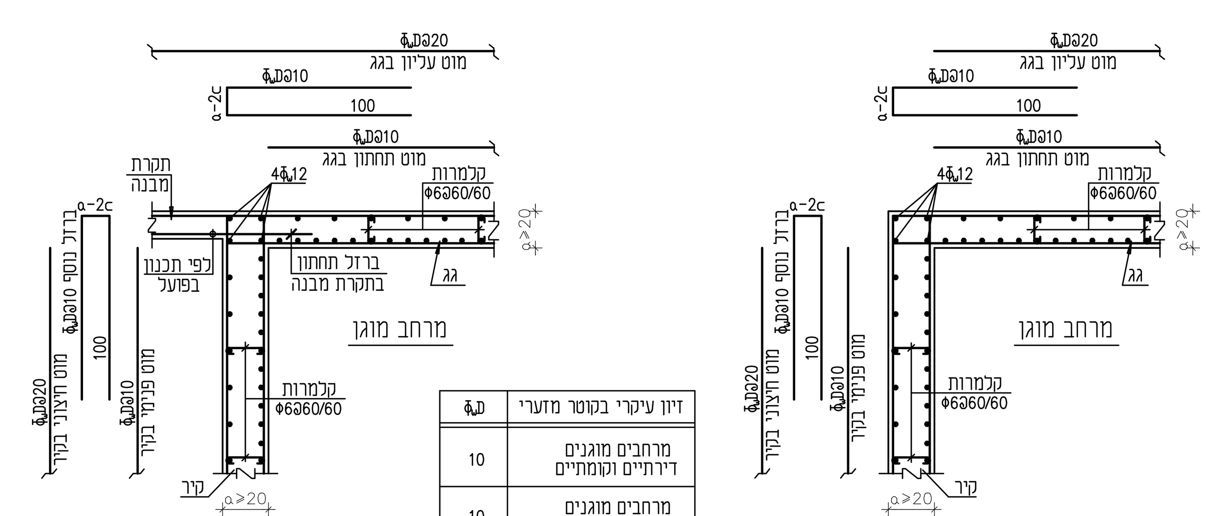

זיון עיקרי בקוטר מזערי	Φ$_w$D
מרחבים מוגנים דירתיים וקומתיים	10
מרחבים מוגנים מוסדיים	10
קוטר זיון נוסף (מוטות) בכל סוגי מרחבים מוגנים יתאים לדרישות זיון עיקרי במוטות.	

c - כיסוי בטון לפי תקן 466

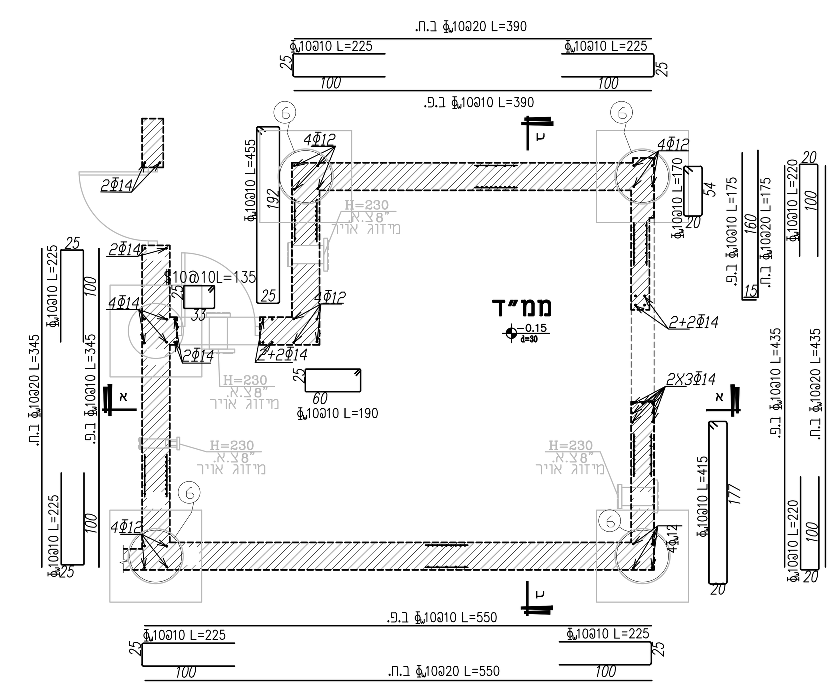

תכנית ברזל קירות של מרחב מוגן דירתי

קנ"מ 1:50

6 פרט ריתום אופקי בקירות

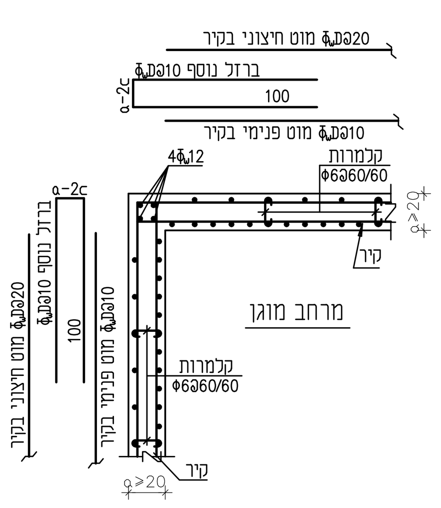

זיון עיקרי בקוטר מזערי	Φ$_w$D
מרחבים מוגנים דירתיים וקומתיים	10
מרחבים מוגנים מוסדיים	10
קוטר זיון נוסף (מוטות) בכל סוגי מרחבים מוגנים יתאים לדרישות זיון עיקרי במוטות.	

c - כיסוי בטון לפי תקן 466

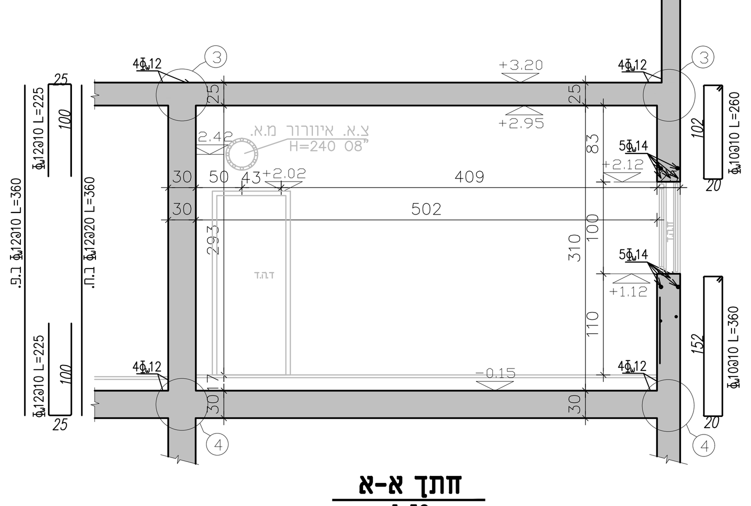

חתך א-א 1:50

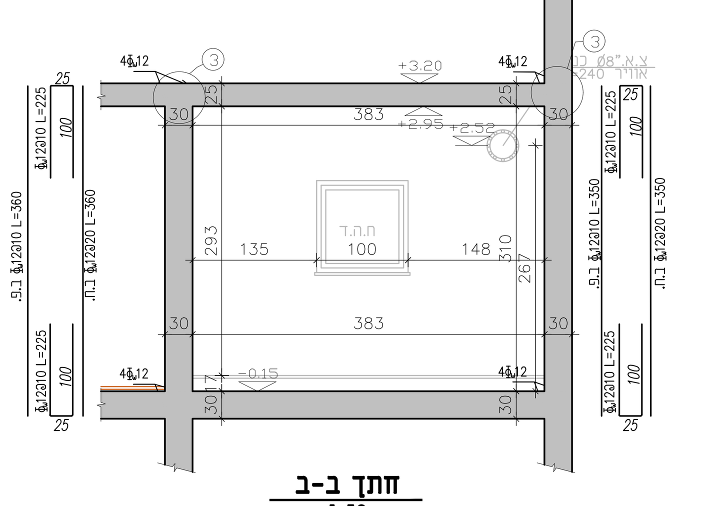

חתך ב-ב 1:50

המבצע אחראי לבדיקת המידות ולהתאמתן במקום.
על המבצע לבקר את כל המידות ועל כל טעות או אי התאמה יודיע למתכנן.
אין לבצע מידות ע"פ מדידה מהשרטוט.

מקרא:

בטון ממשיך	
בטון מפסיק	
בטון צומח	
חתך מקומי	

הפצה:

שם	תאריך	

שינויים:

מהדורה	תאריך	תאור עדכון
00	27.02.22	הפצה לאישור

הערות כלליות:

1. אין לבצע ללא היתר בניה מאושר כדין. ביצוע וקידום עבודות יהיה רק בפיקוח מהנדס צמוד ובנוכחות מנהל עבודה מוסמך ורשום.
2. בהיעדר הנחיה אחרת- סוג הבטון יהיה ב-30 לפחות.
3. יש לקרוא תכנית זו יחד עם תכניות אדריכלות ושאר היועצים.
4. על הקבלן להודיע למתכנן על כל סטייה ו/או אי הבנה שלתכנית זו טרם הביצוע.
5. על הקבלן לשמור היטב על דרישות, על פי כל דין, בטיחות מחמירות במהלך ביצוע העבודות. אין לבצע הרכבות של אלמנטים ו/או הנפות באזור בו עוברים אנשים. עמודים יתמכו ב-2 כיוונים.
7. יש לבצע בדיקות בטון (לחיצה) על פי דרישות הת"י ב- 7, 28, 60 יום, במבני מים יש לקחת דגימות לבדיקות מים ע"פ ת"י.
8. שרוולים ומעברים יש לקבל מיועצי חשמל, אינס' ומיזוג.
9. שים לב: בכל השטחים הרטובים כגון: מרפסות שמש -חדרים רטובים -חיפויי חוץ -ספים וכו, יש לאטום ע"פ חוק תכנון ובניה.
10. גמר הבטון יהיה לפי תכניות אדריכליות, רצפות בטון יוחלקו בהליקופטר, שכבת שחיקה לפי הנחייה פרטנית של המתכנן והמזמין, גמר רמפות בטון יהיה, בהיעדר הנחייה אחרת, מסורק.
11. יש לתמוך את התקרה באזורים של הטרנספורמציה עד גמר התקשות הקומה שמעל.
12. עובי כיסוי הבטון ברכיבים הנמצאים מתחת לפני הקרקע יהיה 50 מ"מ.
13. עובי כיסוי הבטון ברכיבים הנמצאים מעל לפני הקרקע יהיה 30 מ"מ.
14. הבטון יתאים לדרגת חשיפה 3 לפי טבלה 3.2 בת"י 466 חלק 1.
15. סוג הפלדה: Φ$_w$ – ת"י 4466 חלק 3.
Φ – ת"י 4466 חלק 4.
16. התכניות לביצוע לאחר אישור אדריכל ויועץ קרקע.

הערות לתוכנית ביסוס:

1. יש להכין כלונסאות לבדיקה סונית לפי הנחיות יועץ קרקע
2. חובה להניח צינור שרשורי לניקוז על פי יועץ אינסטלציה
3. יש לבצע ראשים רק לאחר אישור קונסטרוקטור לאיזמייד.
4. חובה לבצע ניקוז יסודות על פי יועץ ניקוז ודו"ח קרקע.
5. חובה לבצע הארקת יסוד על פי יועץ חשמל.
6. דו"ח הקרקע הינו מסמך בלתי נפרד מתכנית זו
7. חובה להודיע למתכנן וליועץ הקרקע לפני יציקת יסודות ראשונים.

היזם

עריית שוהם

DAUBER דאובר
ARCHITECTS אדריכלים
Lord Byron st., Tel-Aviv Tel. 03-5227717.רח' לורד ביירון 12 ת"א טל
E-mail : dauber@dauber-arch.co.il Fax : 03-5237969

שם הפרויקט :

פרק ספורט שוהם

שם התכנית :

תכנית ממ"ד

סטטוס:	לעיון ○	לאישור ●	למכרז ○	לביצוע ○
מהדורה:	תאריך:	תכנן:	שרטט:	אישר:
00	27.02.22	אלון	שלמה	אלון

שם קובץ:	867-SYE-MM- 300	קנ"מ:	1:25 1:50
מס' גליון:	867-SYE-MM- 300 -00	מס' סידורי:	000

היוזמים 6 אור יהודה
טל' 03-6420103
פקס 03-6420223
e-mail: office@syeng.co.il
שובל יהודאי מהנדסים
תכנון ייעוץ והנדסת מבנים

RONET Quality Management System ISO 9001:2015