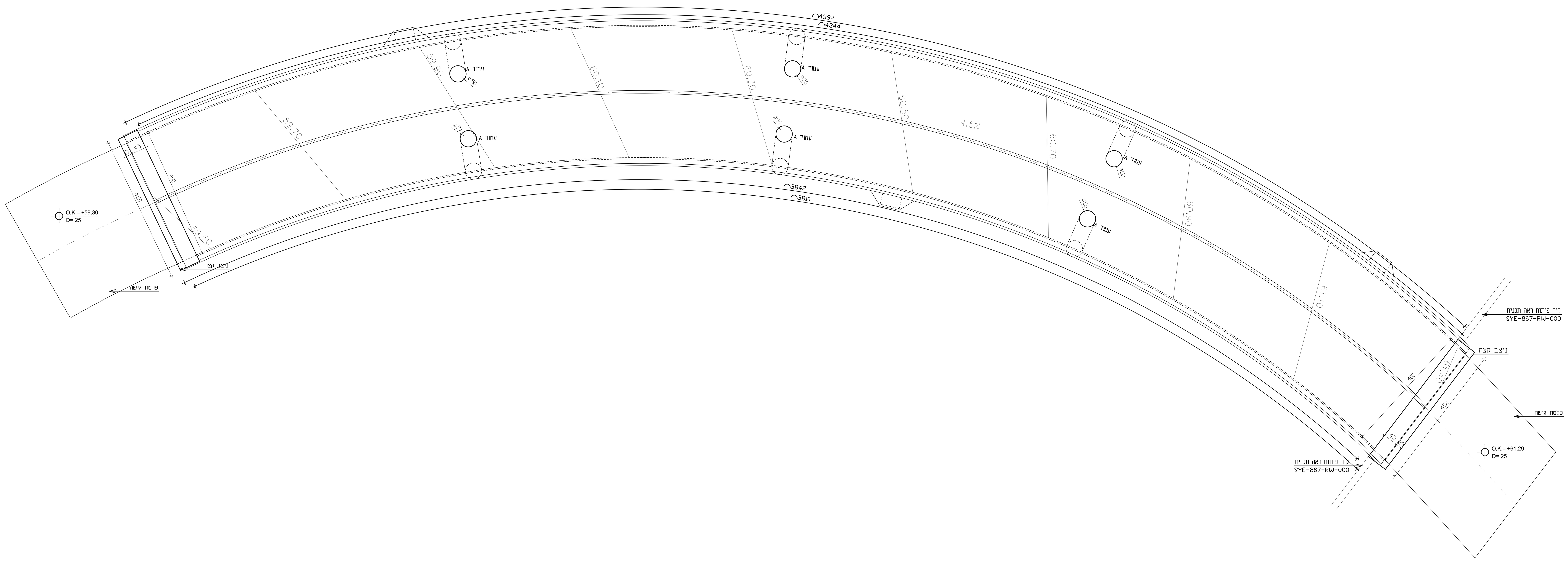

פריסה גשר בטון
1:50

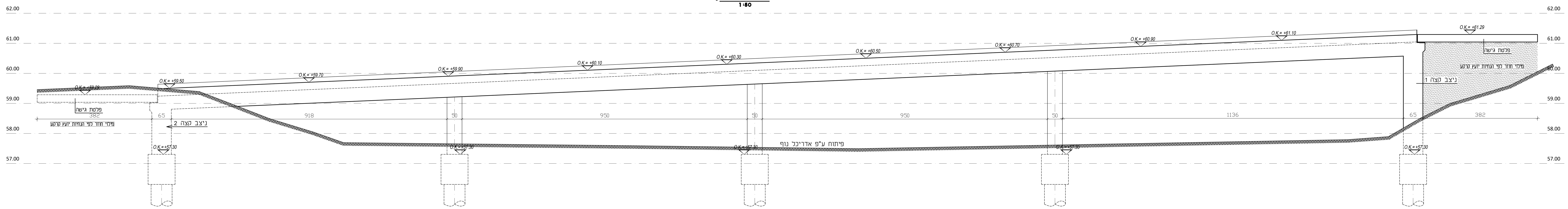

חתך גשר בטון
1:50

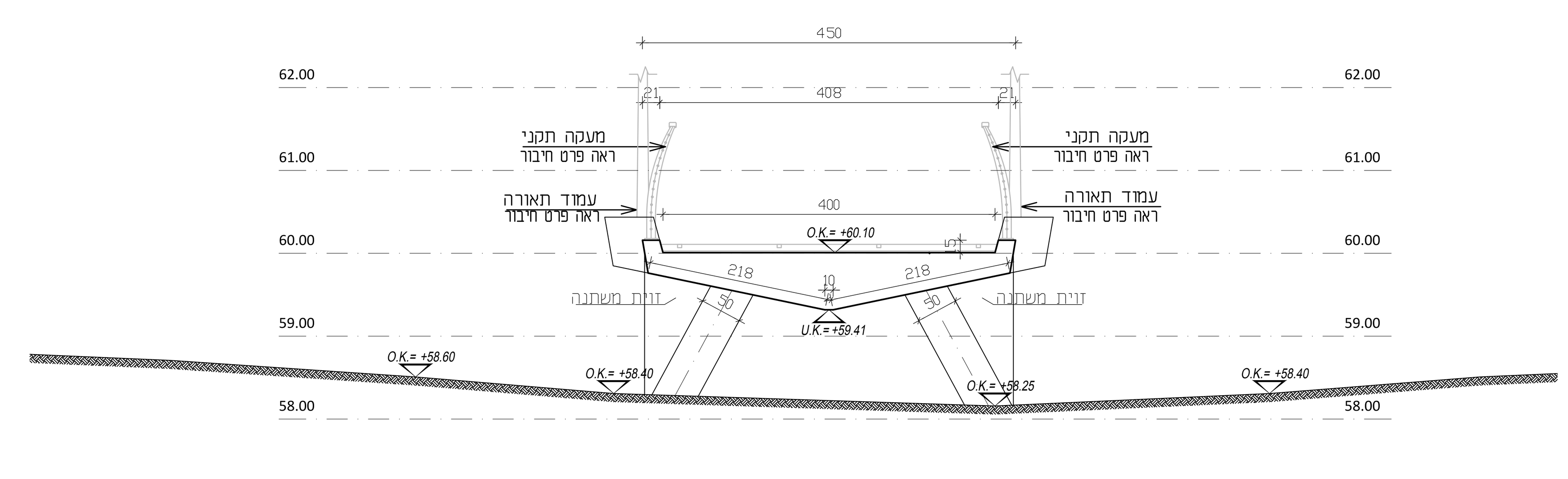

המבצע אחראי לבדיקת המידות ולהתאמתן במקום.
על המבצע לבקר את כל המידות ועל כל טעות או אי התאמה יודיע למתכנן.
אין לבצע מידות ע"פ מדידה מהשרטוט.

מקרא:

בטון ממשיך	
בטון מפסיק	
בטון צומח	
חתך מקומי	

הפצה:

שם	תאריך	

שינויים:

מהדורה	תאריך	תאור עדכון
00	06.09.22	הפצה למכרז

הערות כלליות:

1. אין לבצע ללא היתר בניה מאושר כדין. ביצוע וקידום עבודות יהיה רק בפיקוח מהנדס צמוד ובנוכחות מנהל עבודה מוסמך ורשום.
2. בהיעדר הנחיה אחרת- סוג הבטון יהיה ב-30 לפחות.
3. יש לקרוא תכנית זו יחד עם תכניות אדריכלות ושאר היועצים.
4. על הקבלן להודיע למתכנן על כל סטייה ו/או אי הבנה שבתכנית זו טרם הביצוע.
5. על הקבלן לשמור היטב על דרישות, על פי כל דין, בטיחות מחמירות במהלך ביצוע העבודות. אין לבצע הרכבות של אלמנטים ו/או הנפות באזור בו עוברים אנשים. עמודים יתמכו ב-2 כיוונים.
7. יש לבצע בדיקות בטון (לחיצה) על פי דרישות הת"י ב- 7, 28, 60 יום, במבני מים יש לקחת דגימות לבדיקות מים ע"פ ת"י.
8. שרוולים ומעברים יש לקבל מיועצי חשמל, אינס' ומיזוג.
9. שים לב: בכל השטחים הרטובים כגון: מרפסות שמש -חדרים רטובים -חיפויי חוץ -ספים וכו, יש לאטום ע"פ חוק תכנון ובניה.
10. גמר הבטון יהיה לפי תכניות אדריכליות, רצפות בטון יוחלקו בהליקופטר, שכבת שחיקה לפי הנחייה פרטנית של המתכנן והמזמין, גמר רמפות בטון יהיה, בהיעדר הנחייה אחרת, מסורק.
11. יש לתמוך את התקרה באזורים של הטרנספורמציה עד גמר התקשות הקומה שמעל.
12. עובי כיסוי הבטון ברכיבים הנמצאים מתחת לפני הקרקע יהיה 50 מ"מ.
13. עובי כיסוי הבטון ברכיבים הנמצאים מעל לפני הקרקע יהיה 30 מ"מ.
14. הבטון יתאים לדרגת חשיפה 3 לפי טבלה 3.2 בת"י 466 חלק 1.
15. סוג הפלדה: - ת"י 4466 חלק 3.
- ת"י 4466 חלק 4.
16. התכניות לביצוע לאחר אישור אדריכל ויועץ קרקע.

הערות לתוכנית ביסוס:

1. יש להכין כלונסאות לבדיקה סונית לפי הנחיות יועץ קרקע
2. חובה להניח צינור שרשורי לניקוז על פי יועץ אינסטלציה
3. יש לבצע ראשים רק לאחר אישור קונסטרוקטור לאיזמייד.
4. חובה לבצע ניקוז יסודות על פי יועץ ניקוז ודו"ח קרקע.
5. חובה לבצע הארקת יסוד על פי יועץ חשמל.
6. דו"ח הקרקע הינו מסמך בלתי נפרד מתכנית זו
7. חובה להודיע למתכנן וליועץ הקרקע לפני יציקת יסודות ראשונים.

יזום

אדריכלות
SEGEV שגב
architects אדריכלים

שם הפרויקט :
פארק ספורט שוהם

שם התכנית :
גשר בטון
תכנית כללית

סטטוס:	לעיון ○	לאישור ○	למכרז ●	לביצוע ○

מהדורה:	תאריך:	תכנן:	שרטט:	אישר:
00	06.09.22	יואב	שלמה	אבי

שם קובץ:	867-SYE-BR1- 1000	קנ"מ:	1:50
מס' גליון:	867-SYE-BR1- 1000 - 01	מס' סידורי:	867

היוזמים 6 אור יהודה
טל' 03-6420103
פקס 03-6420223
e-mail: office@syeng.co.il
שובל יהודאי מהנדסים
תכנון ייעוץ והנדסת מבנים